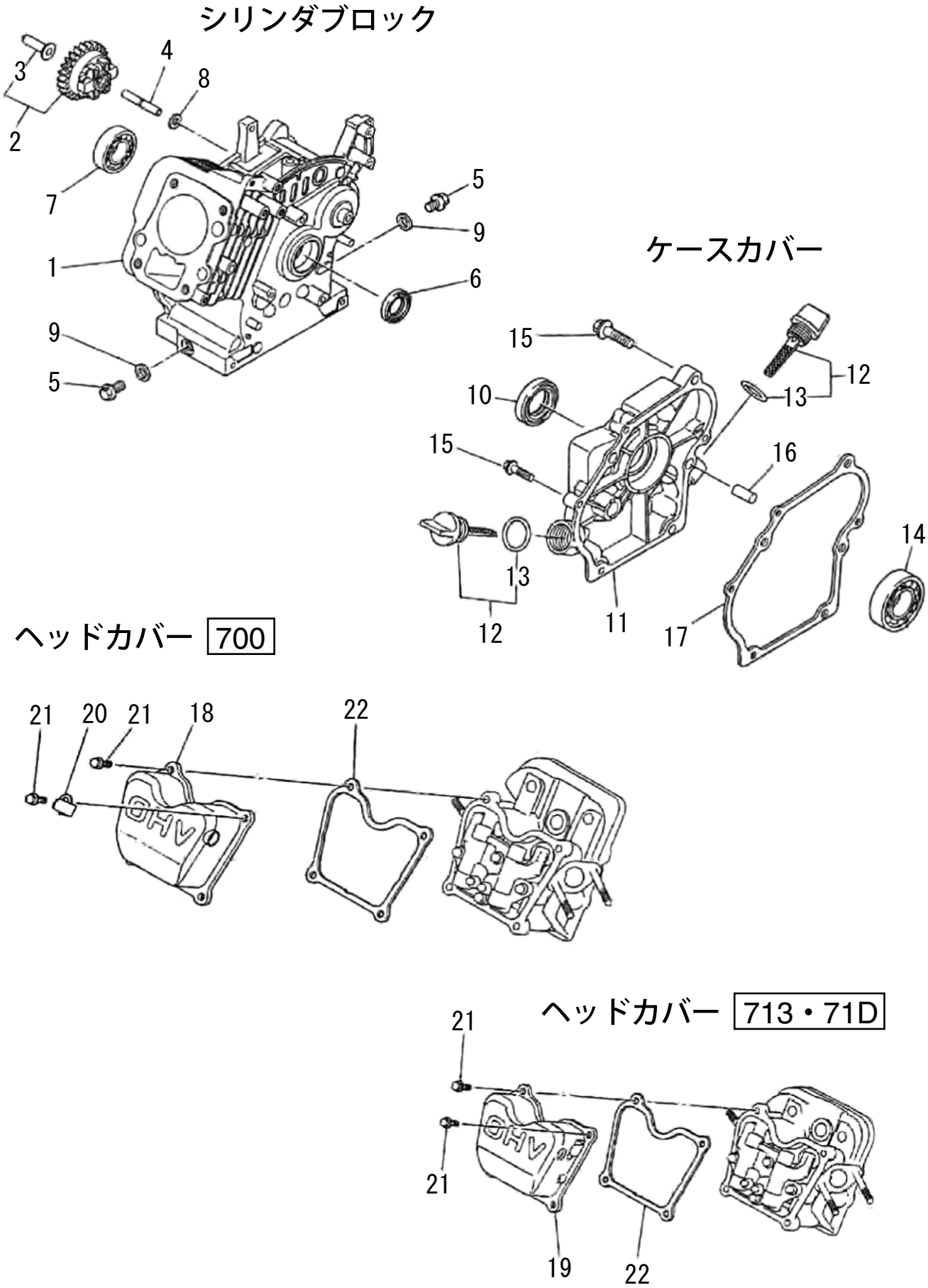
シリンダブロック
3
4
8
2
7
5
9
1
6
9
5
ケースカバー
15
12
10
13
15
16
14
13
12
11
17
ヘッドカバー 700
21
20
21
18
22
OHV
ヘッドカバー 713・71D
21
21
OHV
19
22

1 シリンダブロック／ケースカバー／ヘッドカバー

(SEM) 三菱 GM82P

□表示価格に消費税は含まれておりません

見出番号	部品番号	部品名称	使用個数			備　　考	希望小売価格
			700	713	71D		
1	KB41004AA	シリンダブロック	1	1	1		28,900
2	KG01004AA	ガバナギヤASSY	1	―	―	3 を含	850
	KG01008BA	ガバナギヤASSY	―	1	1	3 を含	2,100
3	KG14005AA	ガバナスライダ	1	―	―		200
	KG14004AA	ガバナスライダ	―	1	1		200
4	KG22004AA	ガバナシャフト	1	1	1		800
5	KL22003AA	ドレンプラグ	2	2	2		350
6	KW22001AA	オイルシール	1	1	1		350
7	S111X62X030	ボールベアリング	1	1	1	#6203	800
8	W200H06	ワッシャ	1	1	1		100
9	KW39070AA	ガスケット	2	2	2		100
10	FA27044	オイルシール	1	―	―		1,050
	KW22001AA	オイルシール	―	1	1		350
11	KB61004AA	クランクケースカバー	1	1	―		5,950
	KB61004AB	クランクケースカバー	―	―	1		5,950
12	KL21006EA	オイルゲージ	2	2	2	14 を含	350
13	S655W18	オーリング	2	2	2		200
14	KW11011AA	ボールベアリング	1	1	1		800
15	B800B06X025	フランジボルト	6	6	6		100
16	KU44001AA	ダウエルピン	2	2	2		100
17	KW31013AA	クランクケースガスケット	1	1	1		300
18	KC09007AA	ヘッドカバー	1	―	―		5,000
19	KC09013AA	ヘッドカバー	―	1	1		5,000
20	KC90015AA	クランプ	1	―	―		150
21	B800A06X012	フランジボルト	4	4	4		100
22	KW33006AA	ガスケット、ヘッドカバー	1	1	1		350

700

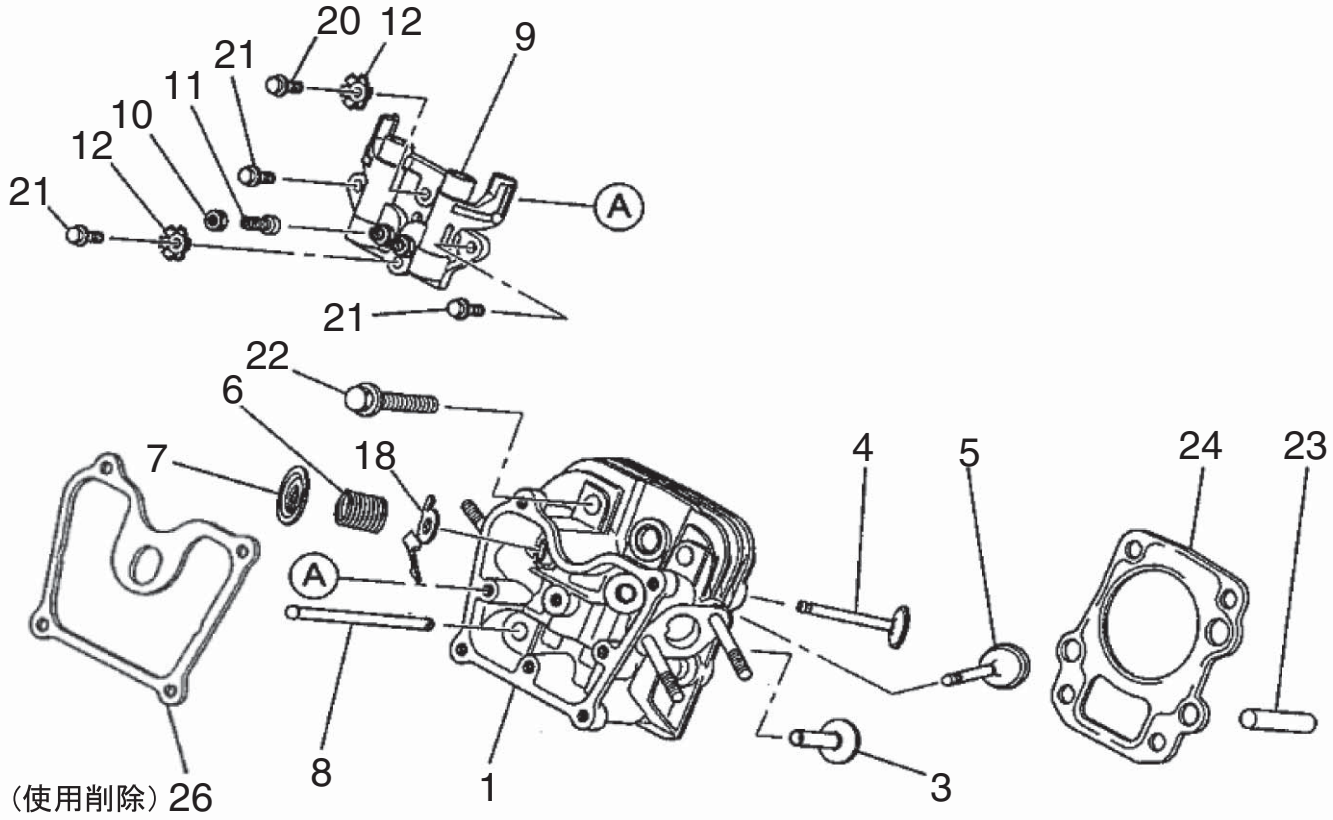
20
12
9
21
11
10
12
21
A
21
22
6
7
18
4
5
24
23
A
8
1
3
(使用削除) 26

713・71D

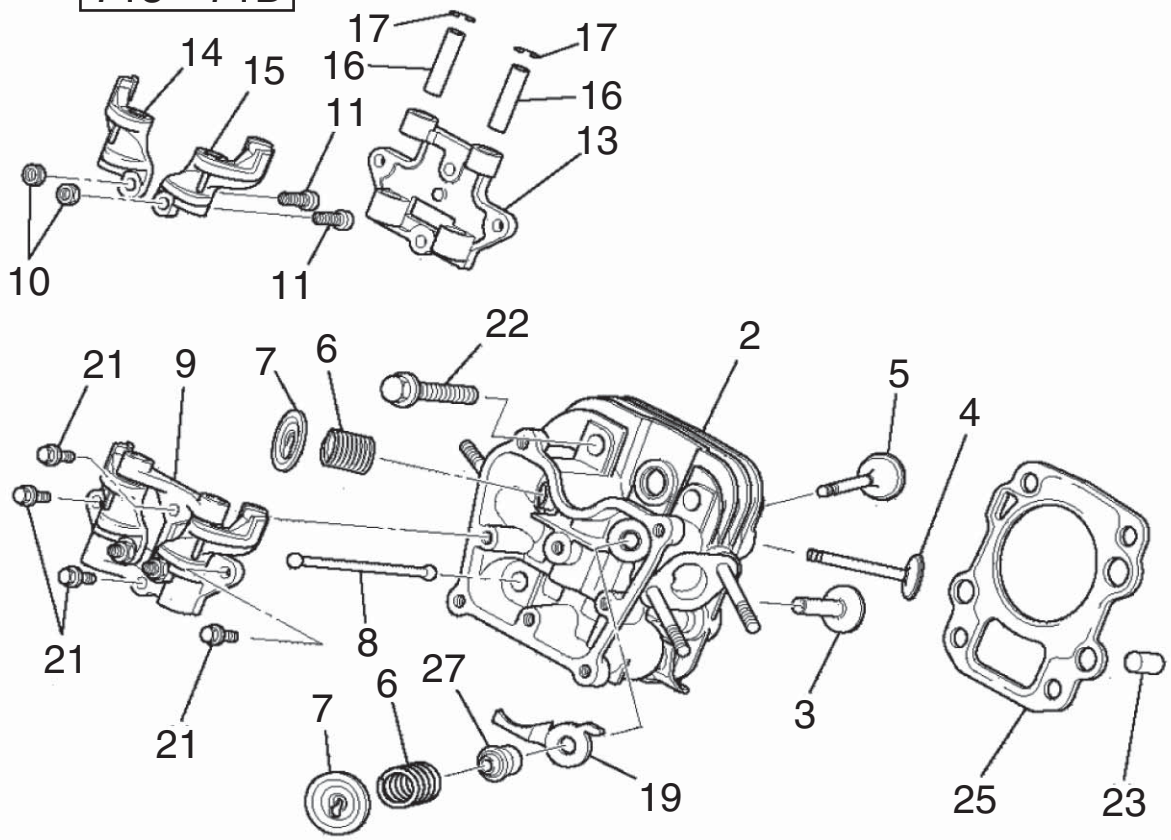
17
17
14
15
16
16
11
13
10
11
22
21
9
7
6
2
5
4
21
8
21
27
6
7
3
19
25
23

2 シリンダヘッド

(SEM) 三菱 GM82P

□使用個数は1台に使用する個数で入り数ではありません　□価格は1個あたりの単価です　□表示価格に消費税は含まれておりません

見出番号	部品番号	部品名称	使用個数			備　　考	希望小売価格
			700	713	71D		
1		シリンダヘッドASSY	1	―	―	WITH B155B06X075	供給打切
2	KC02073AA	シリンダヘッドASSY	―	1	1	WITH B155B06X075	11,700
3	KV24009AA	タペット	2	2	2		550
4	KV32008AA	エキゾーストバルブ	1	1	1		1,450
5	KV33003AA	インテイクバルブ	1	1	―		1,000
	KV32004AA	インテイクバルブ	―	―	1		1,350
6	KV55012AA	バルブスプリング	2	2	2		150
7	KV64002AA	バルブスプリングリテーナ	2	2	2		300
8	KV71009AA	プッシュロッド	2	2	―		3,750
	KV71012AA	プッシュロッド	―	―	2		1,000
9	KV02003CA	ロッカーアームASSY	1	1	―		8,450
	KV02003CA	ロッカーアームASSY	―	―	1	10、11、13～17を含	8,450
10	KU23013AA	ナット	2	2	2		100
11	KV73004AA	アジャストスクリュ	2	2	2		200
12	KU70015AA	ストッパ	2	―	―		100
13	KV74012AA	ロッカープレート	―	1	―		2,650
	KV74007AA	ロッカープレート	―	―	1		1,850
14		ロッカーアーム	―	1	―		供給打切
	KV72016AA	ロッカーアーム	―	―	1		1,350
15		ロッカーアーム	―	1	―		供給打切
	KV72017AA	ロッカーアーム	―	―	1		1,350
16	KV75009BA	ロッカーアームシャフト	―	2	2		400
17	FR34111	ピストンピンクリップ	―	2	2		100
18		プレート	1	―	―		供給打切
19	KV90013AA	プレート	―	1	1		250
20	B800A06X012	フランジボルト	1	―	―		100
21	B800A06X016	フランジボルト	3	4	4		100
22	B800B08X055	フランジボルト	4	4	4		300
23	KU44001AA	ダウエルピン	2	2	2		100
24	KC65001AA	ヘッドガスケット	1	―	―		400
25		ヘッドガスケット	―	1	1		供給打切
26		ガスケット、ヘッドカバー	1	―	―		供給打切
27	KW21023AA	バルブステムシール	―	1	1		450

クランクシャフト

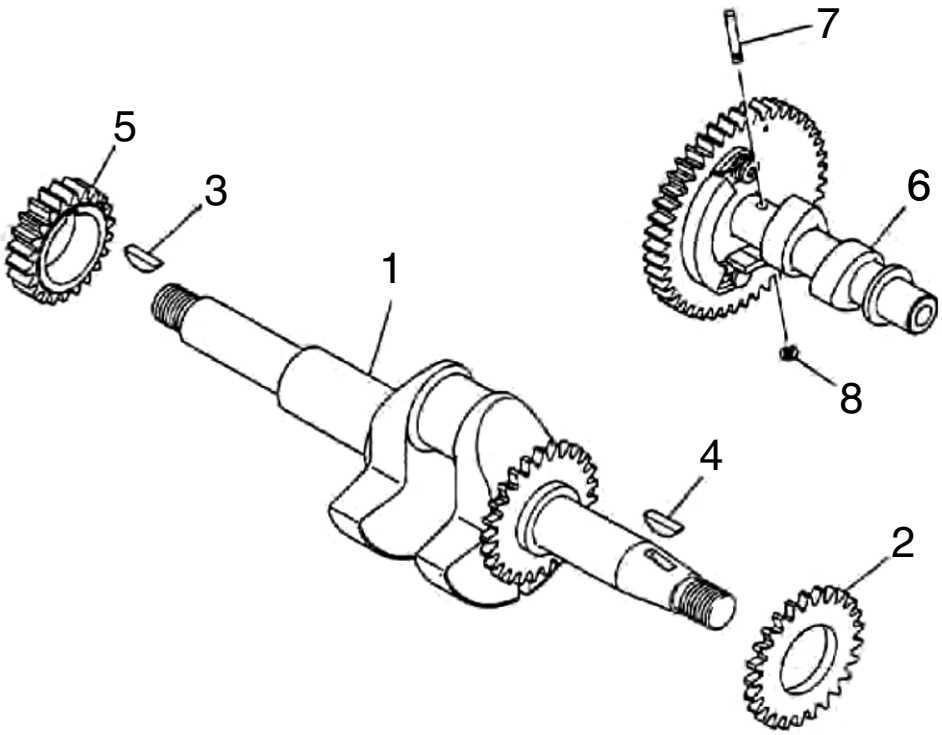

ピストン／ロッド

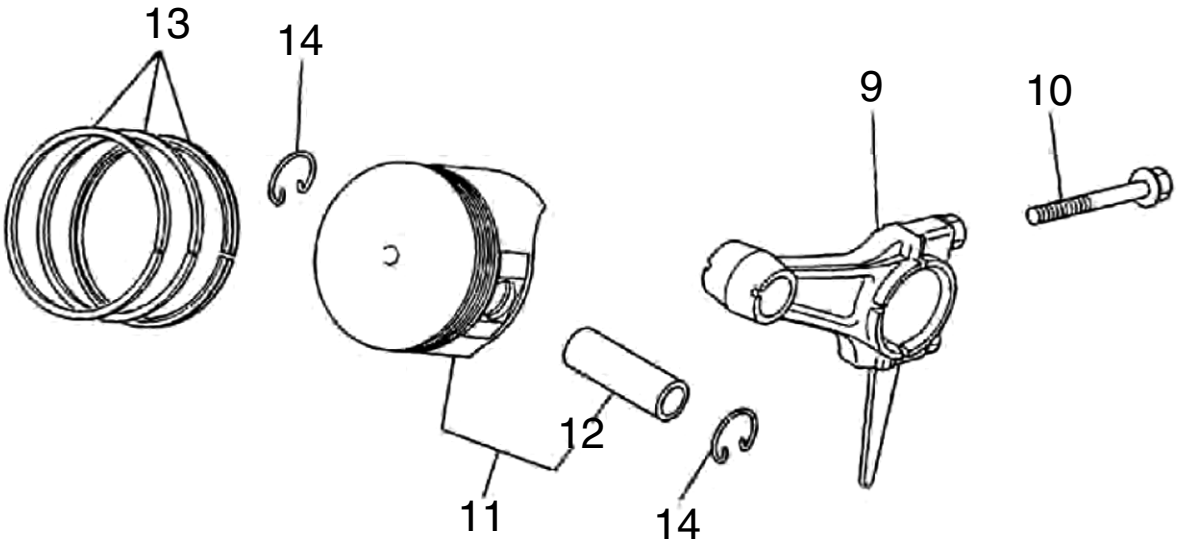

3 クランクシャフト／ピストン／ロッド

(SEM) 三菱 GM82PN

□使用個数は1台に使用する個数で入り数ではありません　□価格は1個あたりの単価です　□表示価格に消費税は含まれておりません

見出番号	部品番号	部品名称	使用個数			備　　考	希望小売価格
			700	713	71D		
1	KD02073CA	クランクシャフトASSY	1	1	1	2～4 を含	15,900
2	KD63047AA	ギヤ	1	1	1		1,600
3	KD90016AA	キー	1	1	1		350
4	KD90016AA	キー	1	1	1		350
5	KD62010AA	クランクシャフトギヤ	1	1	1		2,100
6	KV01197AA	カムシャフトギヤASSY	1	1	1	8,9 を含	10,950
7	KV83009AF	ピン	1	1	―	8,9 を含	150
8	KV83009AK	ピン	―	―	1		150
	S500P03	スナップリング	1	1	1		100
9	KD03038AA	コネクティングロッドASSY	1	1	1	STD（12を含）	6,450
	KD03038BA	コネクティングロッドASSY	1	1	1	US 0.25（12を含）	6,450
	KD03038CA	コネクティングロッドASSY	1	1	1	US 0.50（12を含）	6,450
10	B800B06X030	フランジボルト	2	2	2		200
11	KP01045AA	ピストンセット	1	1	1	STD（14を含）	2,800
	KP01045BA	ピストンセット	1	1	1	OS 0.25（14を含）	2,650
	KP01045CA	ピストンセット	1	1	1	OS 0.50（14を含）	3,550
12	KP55003AA	ピストンピン	1	1	1		550
13	KP02007AA	ピストンリングセット	1	1	1	STD	2,600
	KP02007BA	ピストンリングセット	1	1	1	OS 0.25	2,300
	KP02007CA	ピストンリングセット	1	1	1	OS 0.50	2,300
14	KP90002AA	ピストンピンクリップ	2	2	2		100
						STD：スタンダード	
						OS：オーバーサイズ	
						US：アンダーサイズ	

4 マグネト／ファンカバー／スイッチ／カバー／プラグキャップ

(SEM) 三菱 GM82P

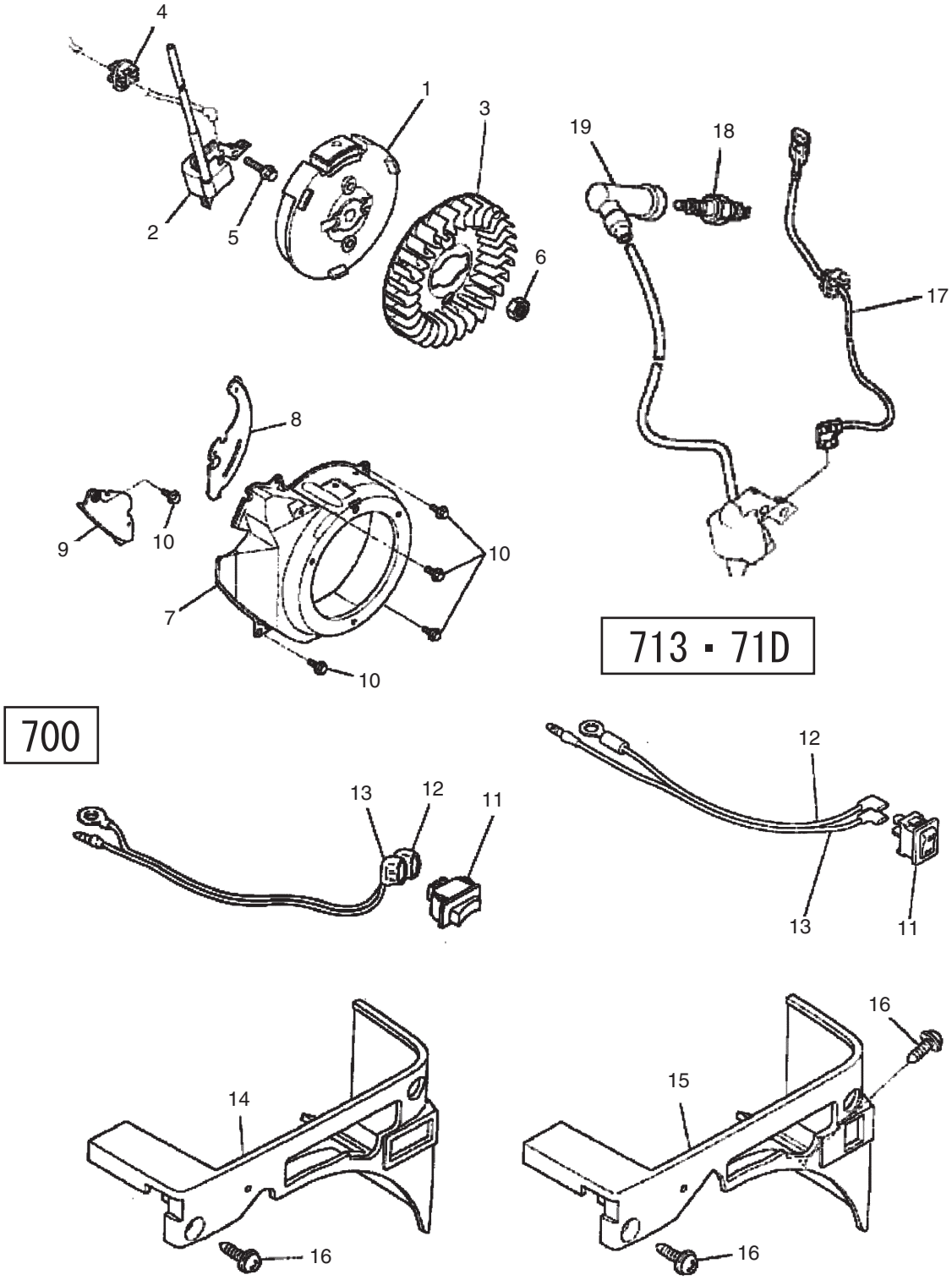

4 マグネト／ファンカバー／スイッチ／カバー／プラグキャップ (SEM) 三菱 GM82P

□使用個数は1台に使用する個数で入り数ではありません　□価格は1個あたりの単価です　□表示価格に消費税は含まれておりません

見出番号	部品番号	部品名称	使用個数			備考	希望小売価格
			700	713	71D		
1	KE12036AA	フライホイール	1	1	1		9,400
2	KE24018AA	イグニッションコイル	1	1	1		7,700
3	KE90200AA	ファン	1	1	1		650
4	KU70007AA	クリップ	1	1	1		300
5	B805B06X020	フランジボルト	2	2	2		100
6	N030A12	ナット	1	1	1		100
7		ファンカバー	1	—	—		供給打切
	KH24004AA	ファンカバー	—	1	1		4,100
8	KH90050AA	カバー	1	1	1		150
9	KH90051AA	カバー	1	1	1		150
10	B805B06X012	フランジボルト	5	5	5		100
11	KE80014AA	ストップスイッチ	1	—	—	取付け横向き	750
	KE80033AA	ストップスイッチ	1	1	1	取付け縦向き	450
12	KE90108AA	リードワイヤ	1	—	—		350
	KE90190AA	リードワイヤ	—	1	1		350
13	KE90110AA	リードワイヤ	1	—	—		350
	KE90191AA	リードワイヤ	—	1	1		350
14		フロントカバー	1	—	—		供給打切
15	KR40029DA	フロントカバー	—	1	1		650
16	KU12025AA	タッピングスクリュ	1	2	2		100
17	KE90069AA	リードワイヤ	1	1	1		300
18	KE41022AD	スパークプラグ	1	1	1	BP6HS (NGK)	700
19	KE42027AA	プラグキャップ	1	1	1		550

エアクリーナ

700

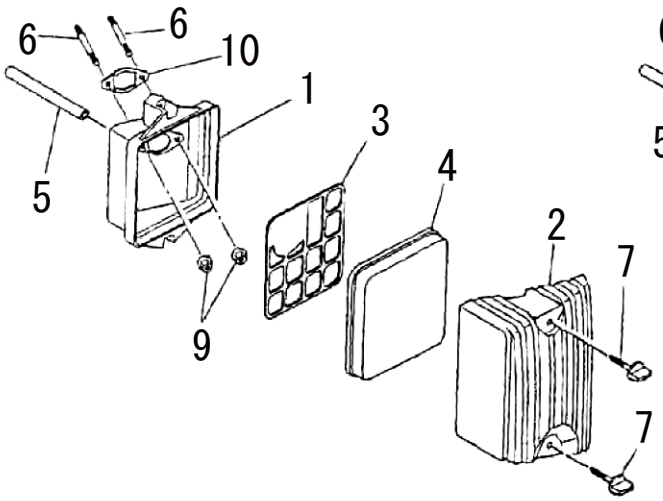

713･71D

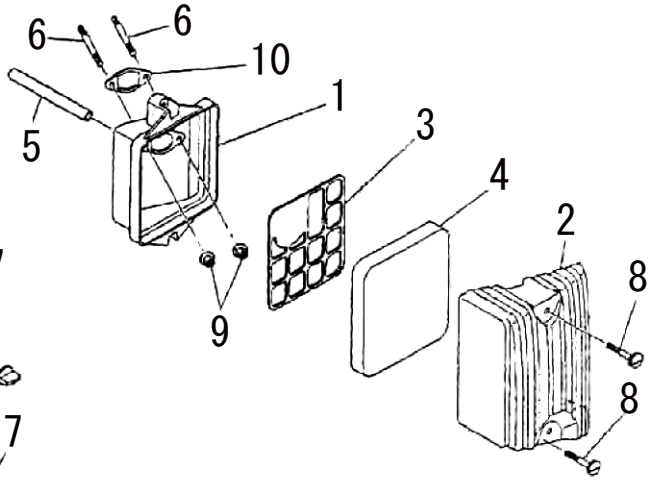

マフラー

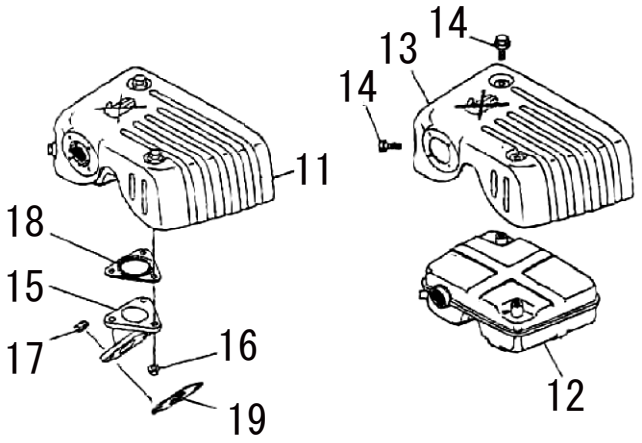

スタンド／ボルト／スプリング／カバー

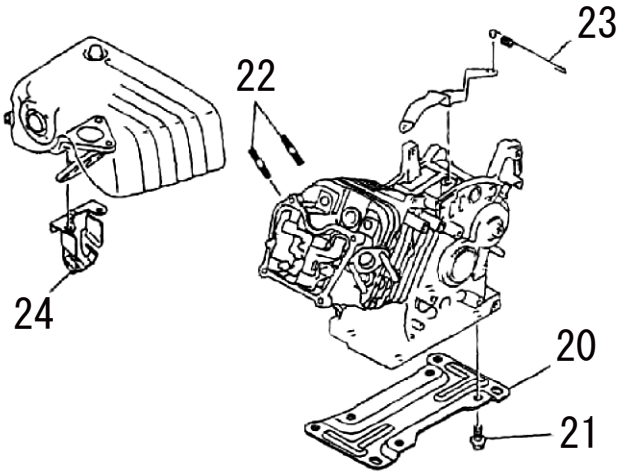

5 エアクリーナ／ボルト／スプリング／カバー／マフラ (SEM) 三菱 GM82P

□使用個数は1台に使用する個数で入り数ではありません　□価格は1個あたりの単価です　□表示価格に消費税は含まれておりません

見出番号	部品番号	部品名称	使用個数			備　　考	希望小売価格
			700	713	71D		
1	KA11021AA	クリーナケース	1	1	1		650
2	KA20056AA	クリーナカバー	1	1	1		1,150
3	KA30024BA	グリッド	1	1	1		200
4	KA40072AA	クリーナエレメント	1	1	1		300
5	ZZ70002L	ブリーザチューブ	1	1	1		300
6	B155B06X075	スタッドボルト	2	2	2		300
7	KA90082AA	ボルト	2	2	2		250
8	KA90124BA	ボルト	2	2	2		250
	KA90124AA	ボルト	2	2	2		150
9	N801A06	フランジナット	2	2	2		100
10	KW34058AA	キャブレタガスケット	1	1	1		100
11	KM02099AA	マフラASSY	1	1	1	14～16 を含	8,600
12	KM15060AA	マフラ	1	1	1		9,400
13	KM25052AA	マフラカバー	1	1	1		1,950
14	B800A06X008K	フランジボルト	3	3	3		100
15	KM30008AA	エキゾーストパイプ	1	1	1		2,200
16	N801A06	フランジナット	3	3	3		100
17	ZZ70028C	コニカルスプリングナット	2	2	2		100
18	KM70043AA	マフラガスケット	1	1	1		250
19	KM70040AA	マフラガスケット	1	1	1		250
20	KB90003AB	エンジンスタンド	1	1	1		1,000
21	KU14039AA	フランジボルト	4	4	4		100
22	B155B08X020	スタッドボルト	2	2	2		200
23		ガバナスプリング	1	―	―		供給打切
	KG34031BA	ガバナスプリング	―	1	1		250
24	KM90127AA	カバー	1	1	1		200

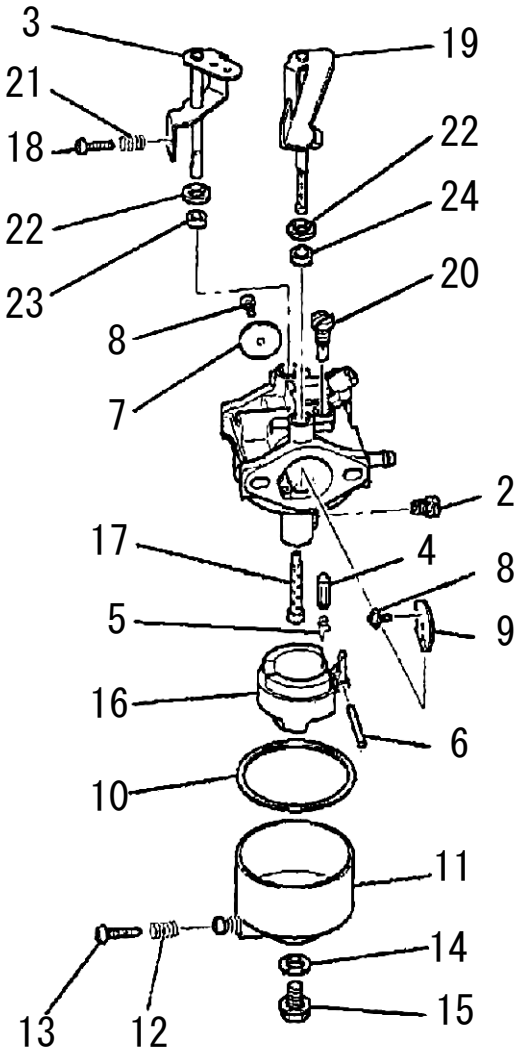
3
21
18
22
23
19
22
24
20
8
7
2
17
4
8
5
9
16
6
10
11
14
15
13
12

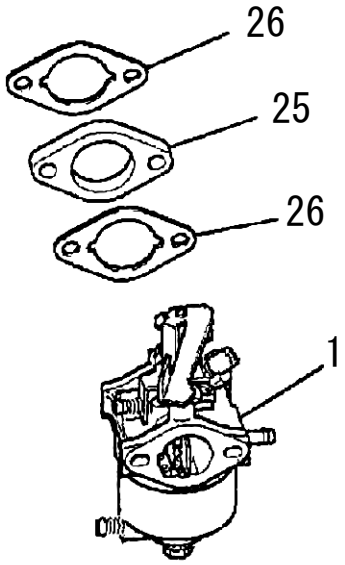
26
25
26
1

6 キャブレター

(SEM) 三菱 GM82P

□表示価格に消費税は含まれておりません

見出番号	部品番号	部品名称	使用個数			備　　考	希望小売価格
			700	713	71D		
1	KK11009AB	キャブレタ(F)	1	1	1	2～24 を含	9,450
2	FA27080XX002	メインジェット	1	1	1		1,150
3	KK11010AB003	スロットルシャフト	1	1	1		1,800
4	KK12008AE110	ニードルバルブ	1	1	1		1,700
5	KK12008AE011	クリップ	1	1	1		200
6	KK15003AE027	ピン	1	1	1		200
7	KK11009AA007	スロットルバルブ	1	1	1		700
8	KK12025AA005	スクリュ	3	3	3		100
9	KK11009AA009	チョークバルブ	1	1	1		600
10	FA27080XX011	ガスケット	1	1	1		550
11	FA27080XX027	フロートチャンバ	1	1	1	12,13を含	1,650
12	KK15001AA019	スプリング	1	1	1		150
13	FA27080XX004	スクリュ	1	1	1		400
14	KK15003AE018	ガスケット	1	1	1		350
15	FA27080FX023	ボルト	1	1	1		400
16	FA27080XX015	フロート	1	1	1		1,600
17	KK11009AA015	メインノズル	1	1	1		2,450
18	KK11010AB016	スクリュ	1	1	1		250
19	KK11009AA019	チョークレバー	1	1	1		1,950
20	KK74508BA325	パイロットジェット	1	1	1		1,500
21	KK11009AA021	スプリング	1	1	1		250
22	KK12009AE015	パッキング	2	2	2		200
23	KK12008AE016	シール	1	1	1		200
24	KK11009AA025	シール	1	1	1		300
25	KK31027AA	インシュレータ	1	1	1		400
26	KW34058AA	キャブレタ、ガスケット	2	2	2		100

タンク

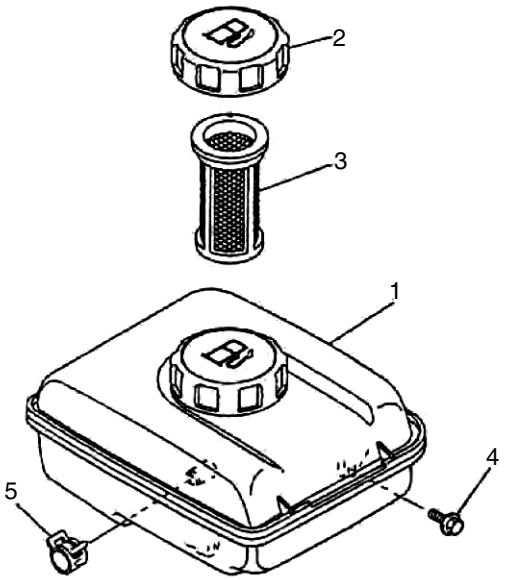

コック

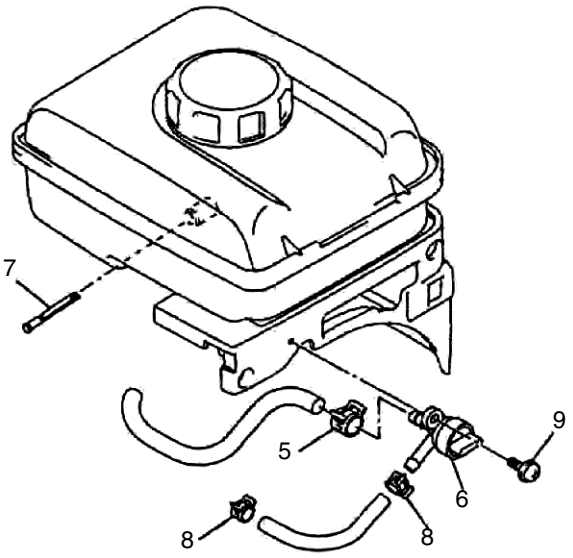

コントロールパネル

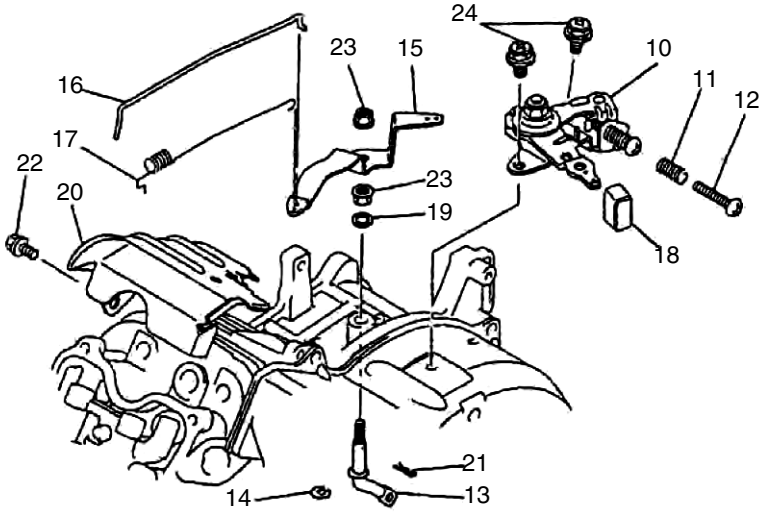

7 タンク／コック／コントロールパネル

(SEM) 三菱 GM82P

□表示価格に消費税は含まれておりません

見出番号	部品番号	部品名称	使用個数			備　　考	希望小売価格
			700	713	71D		
1		フューエルタンクASSY	1	1	ー	2,3 を含	供給打切
	KF04109AD	フューエルタンクASSY	ー	ー	1	2,3 を含	6,800
2	KF05021AA	タンクキャップASSY	1	1	1		700
3	KF40003AA	フューエルフィルタ	1	1	1		550
4	B805B06X020	フランジボルト	3	3	3		100
5	FR53226A	クリップ	2	2	2		100
6	KF31048AA	フューエルコック	1	1	ー		1,500
	KF31048AA	フューエルコック	ー	ー	1		1,500
7	KF40012AA	フューエルフィルタ	1	1	1		250
8	FR67419B	クリップ	2	2	2		150
9	KU12026AA	タッピングスクリュ	1	1	1		100
10	KG03024BA	コントロールパネル	1	1	1	13,14 を含	1,300
11	KU80015AA	スプリング	1	1	1		200
12	H051D05X025	スクリュ	1	1	1		100
13		ガバナシャフト	1	ー	ー	16 を含	供給打切
	KG22013AA	ガバナシャフト	ー	1	1	16 を含	600
14	S500P07	スナップリング	1	1	1		100
15	KG31018AA	ガバナレバー	1	1	1		400
16	LG41035AA	ガバナロッド	1	1	1		250
17	KG42016AA	ロッドスプリング	1	ー	ー		200
	KG42021AA	ロッドスプリング	ー	1	1		150
18	KG90014AA	キャップ	1	1	1		150
19	KG90023AA	ワッシャ	1	1	1		100
20	KH40056AB	トップカバー	1	1	1		300
21	KU70006AA	クリップ	1	1	1		100
22	B805B06X012	フランジボルト	1	1	1		100
23	FR42734	フランジナット	2	2	2		100
24	KU13014BA	ボルト	2	ー	ー		100
	B800A06X008K	フランジボルト	ー	2	2		100

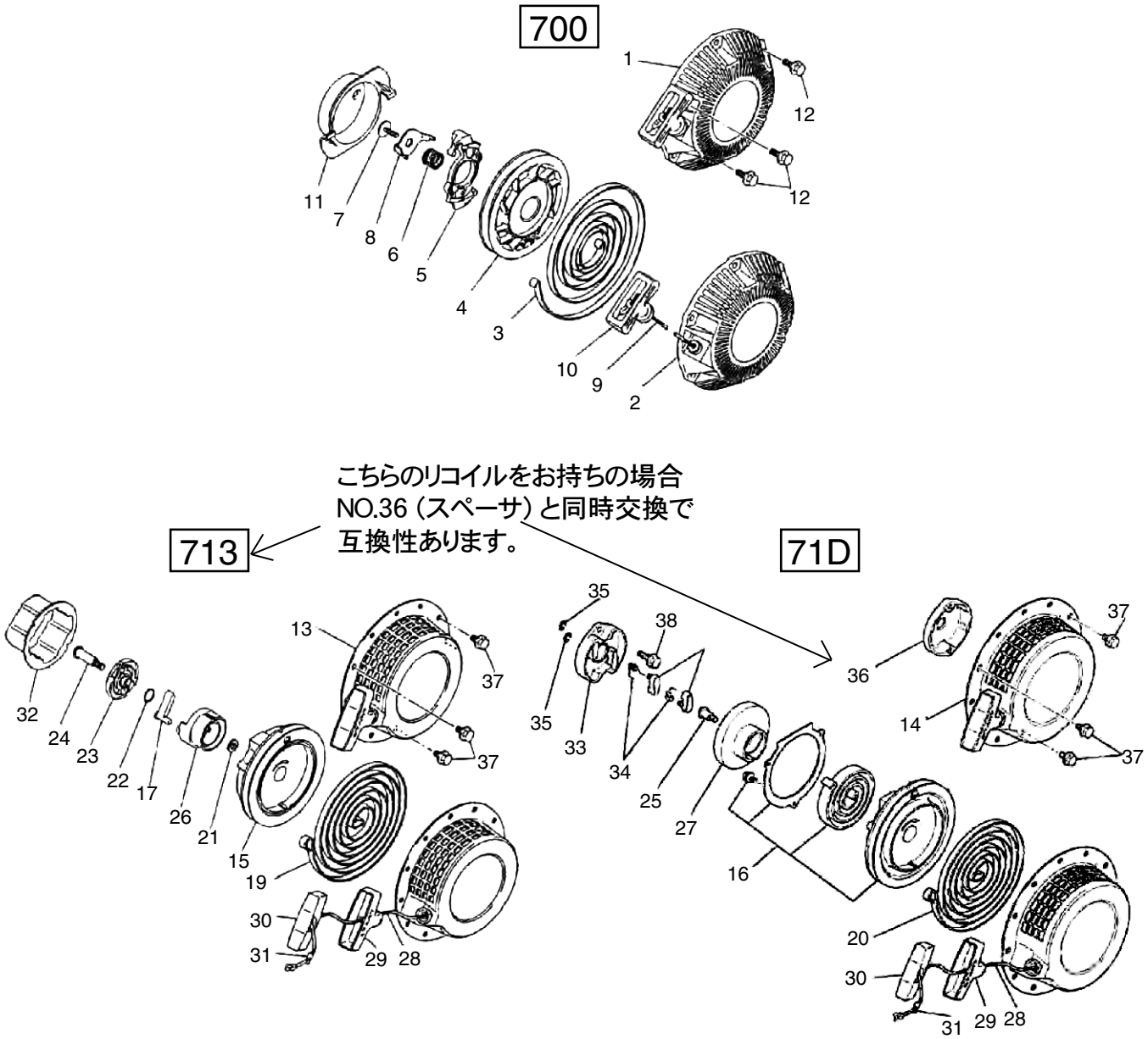
700
1
12
12
11
7
8
6
5
4
3
10
9
2
こちらのリコイルをお持ちの場合
NO.36 (スペーサ) と同時交換で
互換性あります。
713
71D
32
24
23
22
17
26
21
15
19
13
37
37
30
31
29
28
35
38
35
33
34
25
27
16
36
37
14
37
20
30
31
29
28

8 リコイルスタータ

(SEM) 三菱 GM82P

□使用個数は1台に使用する個数で入り数ではありません　□価格は1個あたりの単価です　□表示価格に消費税は含まれておりません

見出番号	部品番号	部品名称	使用個数			備　　考	希望小売価格
			700	713	71D		
1	KS02060AD	リコイルスタータASSY	1	—	—	2～11 を含	9,500
2	KS20080BD001	スタータケース	1	—	—		5,250
3	KS20080AD002	スパイラルスプリング	1	—	—		1,550
4	KS20080BD003	リール	1	—	—		1,000
5	KS20080AD004	ガイド	1	—	—		600
6	KS20080AD005	ブレーキスプリング	1	—	—		600
7	KS20080AD006	スクリュ	1	—	—		350
8	KS20080AD007	リテーナ	1	—	—		450
9	KS20080AD009	ロープ	1	—	—		750
10	KS20080AD010	ハンドル	1	—	—		700
11	KS30039AA	スタータプーリ	1	—	—		1,150
12	B800A06X010K	フランジボルト	3	—	—		100
13	KS02224AD	リコイルスタータASSY	—	1	—	15～32 を含	18,300
14	KS02224AD	リコイルスタータASSY	—	—	1	16～35 を含	18,300
15		リール	—	1	—		供給打切
16	KS20112AD012	リール	—	—	1		4,600
17	KS20129AD003	ラチェット	—	2	—		250
18	KS30053AA002	ラチェット	—	—	2		350
19	KS20106AA004	スパイラルスプリング	—	1	—		850
20	KS20112AD004	スパイラルスプリング	—	—	1		2,800
21	KS20106AA005	ワッシャ	—	1	—		250
22	KS20106AA006	フリクションスプリング	—	1	—		150
23		ガイド	—	1	—		供給打切
24		スクリュ	—	1	—		供給打切
25	KS20111AD006	スクリュ	—	—	1		350
26		カム	—	1	—		供給打切
27	KS20112AD003	カム	—	—	1		
28	KS20106AA110	ロープ	—	1	1		1,150
29	KS20106AA210	スタータノブ	—	1	1		550
30	KS20106AA310	キャップ	—	1	1		500
31	KS20106AA410	ストッパ	—	1	1		200
32		スタータプーリ	—	1	—		350
33	KS30053AA	スタータプーリ	—	—	1	35 を含	供給打切
34	KS30053AA003	リターンスプリング	—	—	2		1,500
35	KS30053AA004	リテーナ	—	—	2		700
36	KS90076AA	スペーサ	—	—	1		500
37	B800A06X008K	フランジボルト	—	3	3		1,200
38	B800A06X016	フランジボルト	—	—	2		100
							100

ラベル／フューエルホース

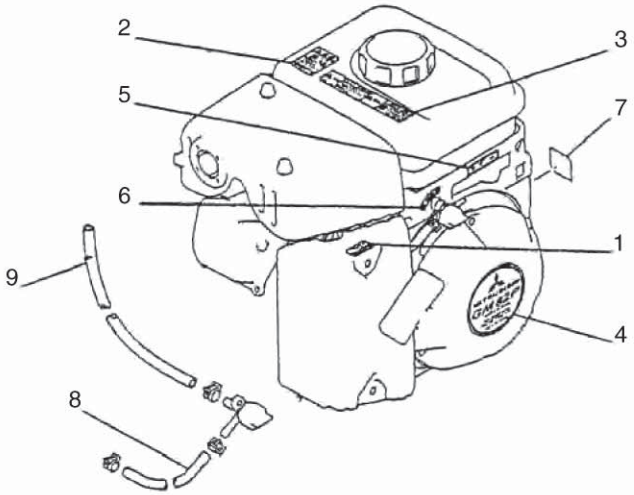

ツールセット

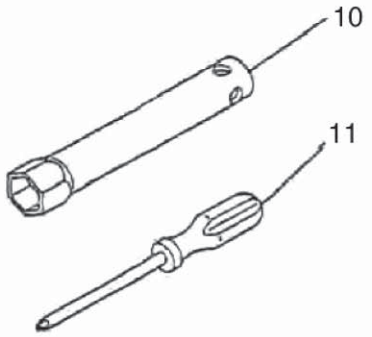

ガスケットセット

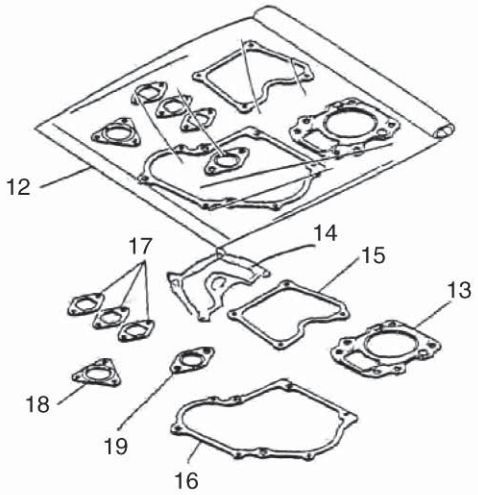

9 ラベル／ホース／ツール／ガスケットセット

(SEM) 三菱 GM82P

□表示価格に消費税は含まれておりません

見出番号	部品番号	部品名称	使用個数			備　　考	希望小売価格
			700	713	71D		
1	KW56109CA	チョークラベル	1	1	1		300
2	KW56110AA	コーションラベル	1	1	1		300
3	KW56111AA	コーションラベル	1	1	1		300
4	KW52192AA	ネームラベル	1	―	―		300
	KW52283AA	ネームラベル	―	1	1		300
5	KW56112AA	ラベル	1	1	1		300
6	KW56113AA	ラベル	1	1	1		300
7		ラベル	―	1	1		供給打切
8	KF90230AA100	フューエルホース	1	1	―		350
	KF90340AA100	フューエルホース	―	―	1		350
9	KF90231AA130	フューエルホース	1	―	―		500
	KF90231AA140	フューエルホース	―	1	―		500
	KF90342AA140	フューエルホース	―	―	1		500
10	KN12004DA	ボックススパナ	1	1	1		950
11	KN13001AA	スクリュドライバ	1	1	1		500
12		ガスケットセット	1	―	―	13,15～19 を含	供給打切
	KW39082CA	ガスケットセット	―	1	1	13,15～19 を含	2,250
13		ヘッドガスケット	1	―	―		供給打切
	KC65002AA	ヘッドガスケット	―	1	1		400
14		ガスケットヘッドカバー	1	―	―		使用削除
15	KW33006AA	ガスケットヘッドカバー	1	1	1		350
16	KW31013AA	クランクケースガスケット	1	1	1		300
17	KW34058AA	キャブレタガスケット	3	3	3		100
18	KM70043AA	マフラーガスケット	1	1	1		250
19	KM70040AA	マフラーガスケット	1	1	1		250